Nordpeis

NO	Monteringsanvisning	2
GB	Installation manual	2
SE	Installationsanvisning	2
FI	Asennusohje	2
DE	Montageanleitung	2
FR	Manuel d’installation	2

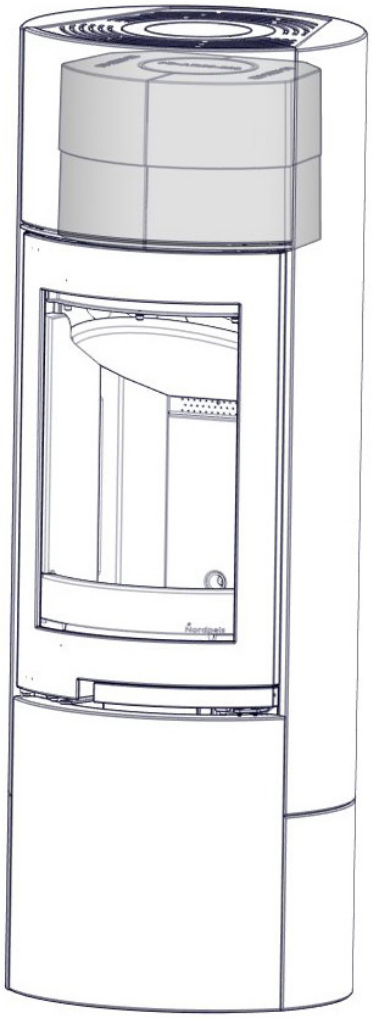

Powerstone set for Atlanta High

Art.no: PN-ATL00-100
30.11.2018

FIG 1

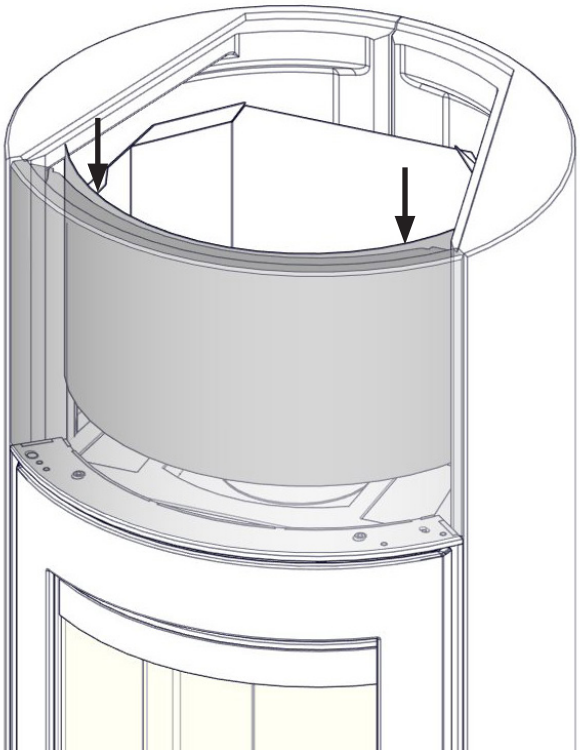

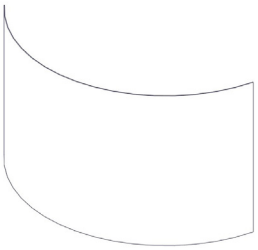

22-ATL00-090

FIG 2

Øvre røykrørstilkobling / Övre rökrörsanslutning / Top flue connection
Savupiippuliitäntä kannessa/ Oberer Rauchgasabschluss / Raccordement du conduit par le haut

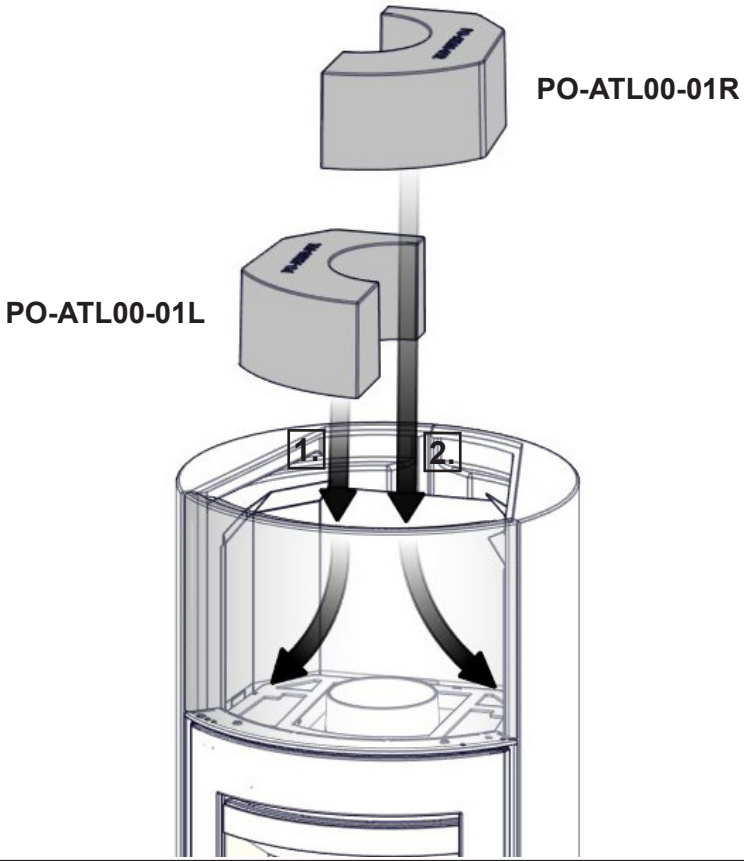

FIG 3

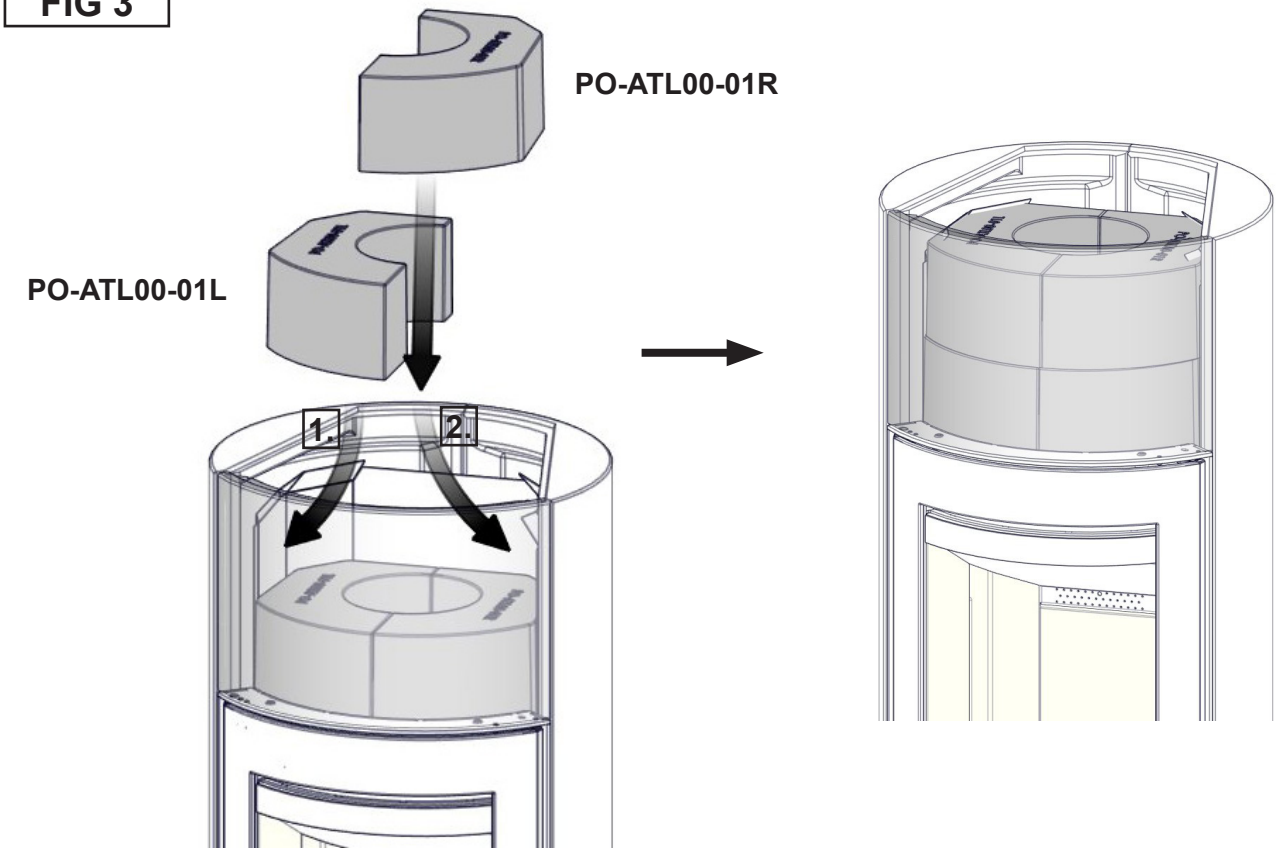

FIG 4

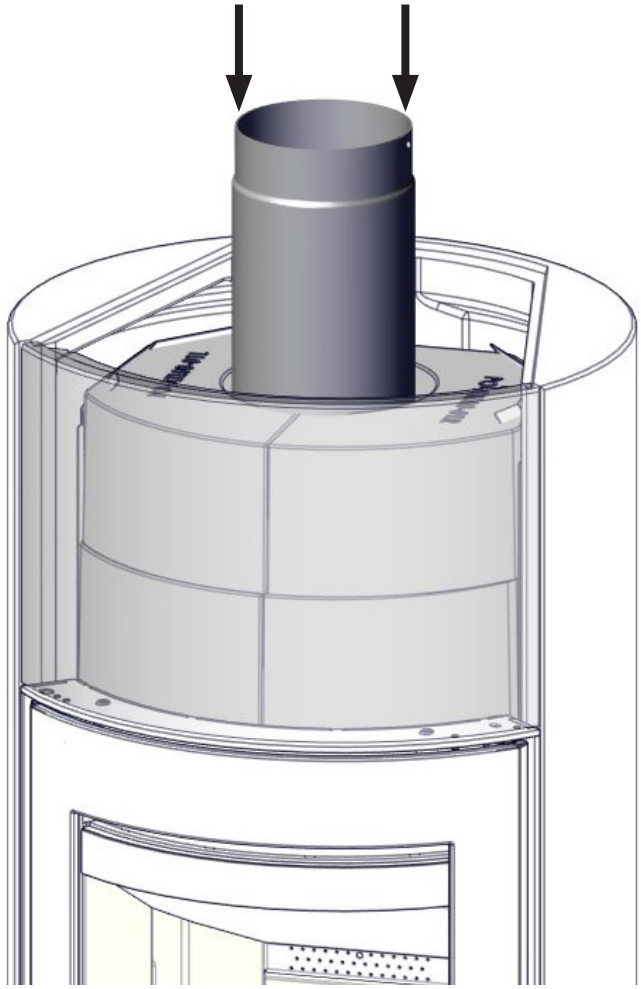

FIG 5

Bakre røykrørstilkobling/ Bakre rökrörsanslutning / Rear flue connection
Savupiippuliitäntä takana / Hinterer Rauchgasabschluss / Raccordement du conduit par l'arrière

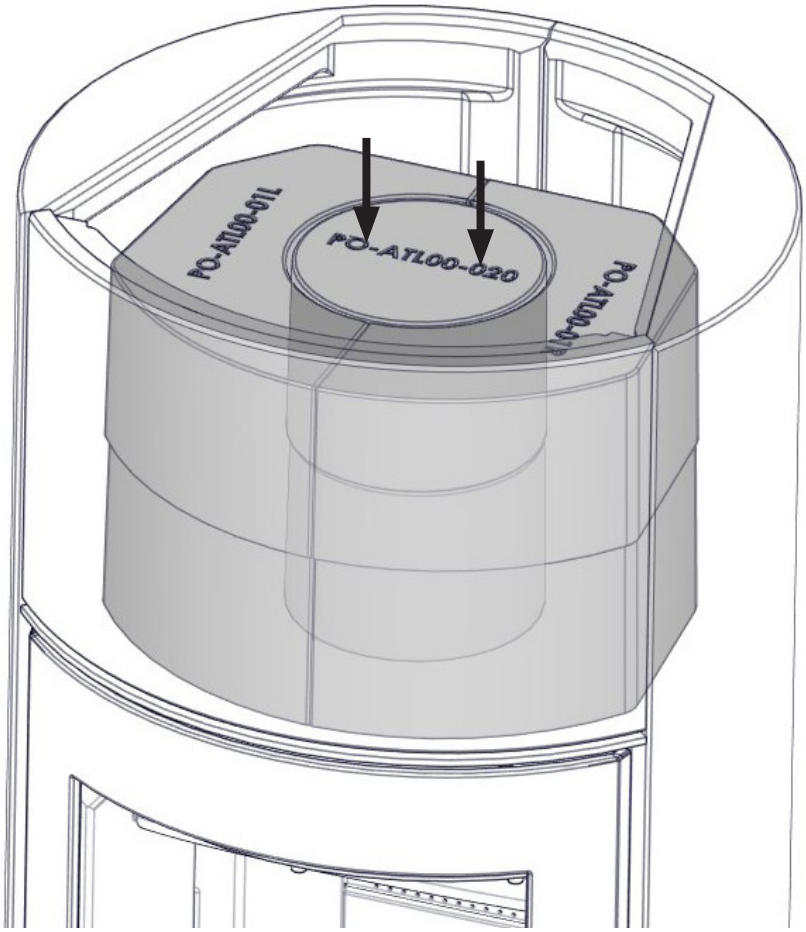

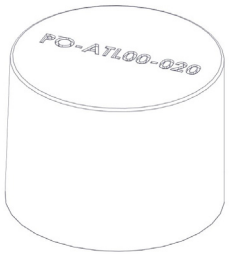

PO-ATL00-020 x2

NO	**Nettovikt**	**63 kg**
GB	**Net weight**	
SE	**Nettovikt**	
FI	**Nettopaino**	
DE	**Nettogewicht**	
FR	**Poids net**	

Nordpeis

Nordpeis AS, Gjellebekkstubben 11, N-3420 LIERSKOGEN, Norway
www.nordpeis.no